TWN 1000 RPM
TW 1450 RPW
TWS 1750 RPM

TW PREMIUM

Pompe a pistoni ad alta pressione

High Pressure piston pump • Bombas de pistones de alta presión

(S Version) **TWN, TW, TWS**

- **ALBERO MASCHIO Ø24 mm**
  per motore elettrico speciale con albero femmina, per puleggia, riduttore o giunto elastico.
- ***SOLID SHAFT 24 mm***
  for special electric motors with hollow shaft, for pulley drive, gearbox or flex couplers.
- ***ARBOL MACHO Ø24 mm***
  para motor eléctrico especial con árbol hembra, para polea, reductor o acoplamiento elastico.

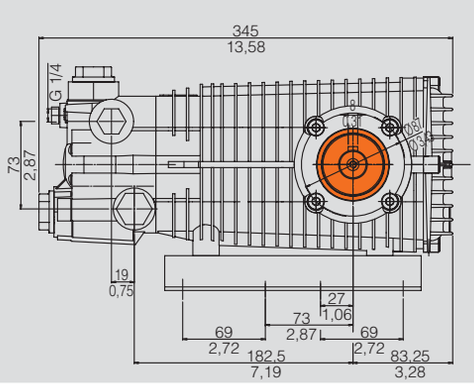

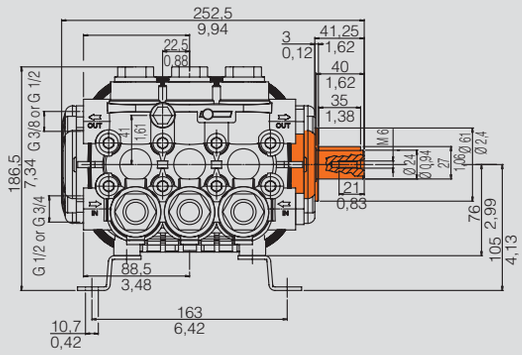

giri/min R.P.M. rev/min	modello model modelo	versione version versione	portata flow rate caudal		pressione pressure presion		potenza assorbita absorbed power potencia absorbida		peso weight peso	
			l/min	US gpm	bar	psi	kW	HP	kg	lb
1000	TWN 6036	S	22,7	6,0	248	3600	10,3	14,0	20	44
	TWN 7025	S	26,5	7,0	172	2500	8,5	11,5	20	44
	TWN 8025	S	30,0	8,0	172	2500	17,0	12,5	20	44
1450	TW 4550	S	17,8	4,7	345	5000	11,5	15,5	20	44
	TW 5050	S	20,0	5,2	345	5000	13,0	17,5	20	44
	TW 5550	S	22,0	5,8	345	5000	14,2	19,0	20	44
	TW 7036	S	26,6	7,0	248	3600	12,4	16,5	20	44
	TW 8030	S	32,9	8,7	207	3600	12,7	17,0	20	44
	TW 8036	S	32,6	8,6	248	3600	15,3	20,5	20	44
	TW 10025	S	38,5	10,0	172	2500	12,5	16,5	20	44
	TW 11025	S	42,5	11,0	172	2500	13,7	18,5	20	44
1750	TWS 5050	S	20,0	5,3	345	3000	13,1	17,5	20	44
	TWS 5550	S	21,2	5,6	345	5000	14,0	19,0	20	44
	TWS 7040	S	26,3	7,0	276	4000	13,6	18,5	20	44
	TWS 8035	S	31,5	8,3	241	3500	14,6	19,5	20	44
	TWS 9030	S	35,0	9,3	207	3000	14,0	19,0	20	44
	TWS 10025	S	40,5	10,7	172	2500	13,2	18,0	20	44
	TWS 10030	S	40,5	10,7	207	3000	15,0	20,0	20	44
	TWS 13020	S	50,0	13,0	138	2000	13,2	18,0	20	44

- Tutti i modelli sono forniti con testata in ottone e in versione standard con presa di moto lato destro; a richiesta con presa di moto lato sinistro.
- *All models supplied with brass head. Standard versions with p.t.o on right hand side, left hand side p.t.o. supplied on request.*
- *Todos los modelos están disponibles con cabeza de latón y en las versiones estándar con toma de movimiento sobre el lado derecho. Sobre demanda con toma de movimiento en el lado izquierdo.*